| Abmessungen verstehen sich ohne Fugenmaße.<br><br>Fugendichtung nach DIN 4034 Teil 1 | Gewichte ohne Auftriebssicherung, ohne Pumpen, ohne Schachtabdeckung<br>----------<br>Gesamtgewicht: 8.145 kg<br>schwerstes Teil: 6.160 kg |
|---|---|

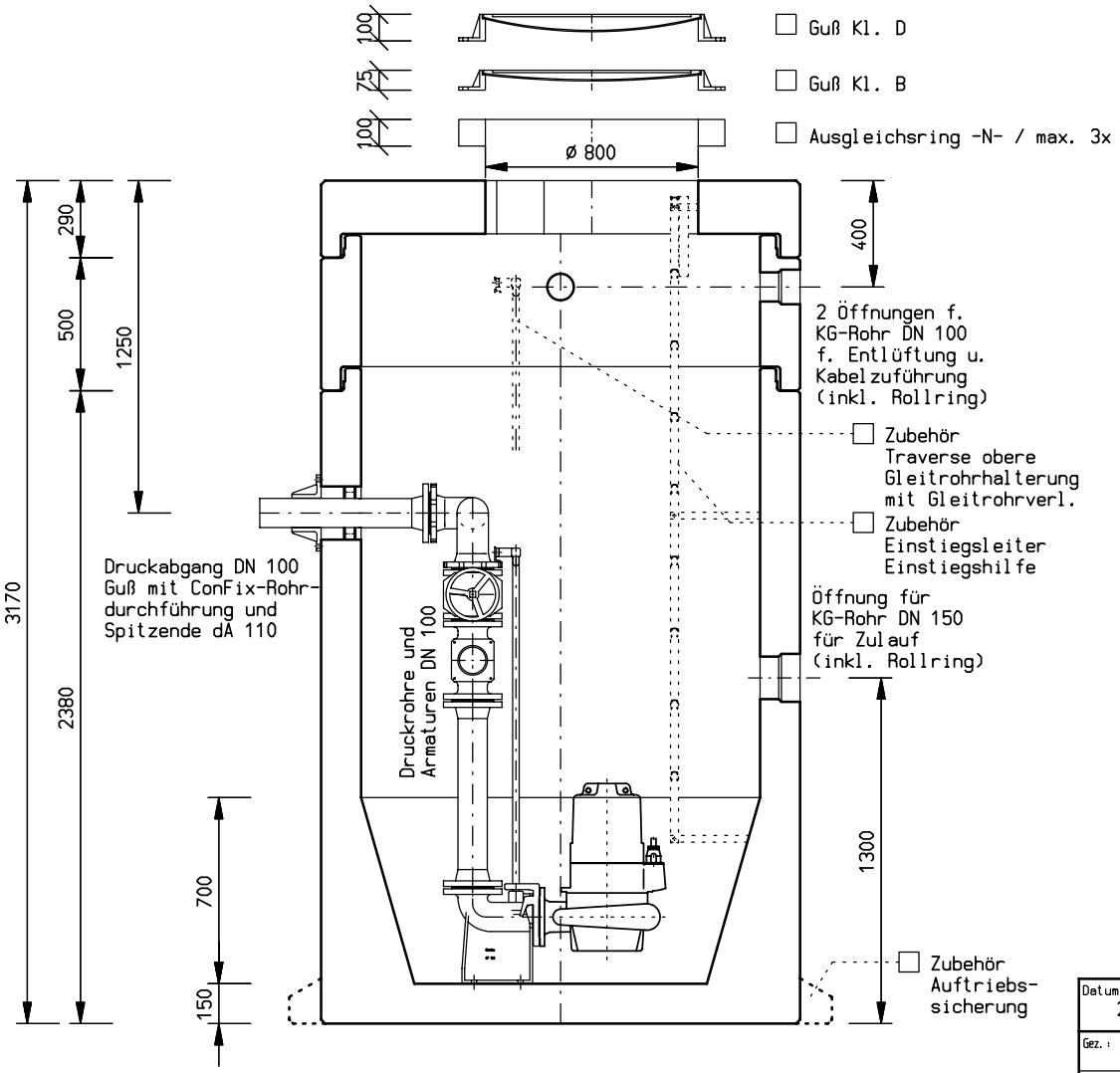


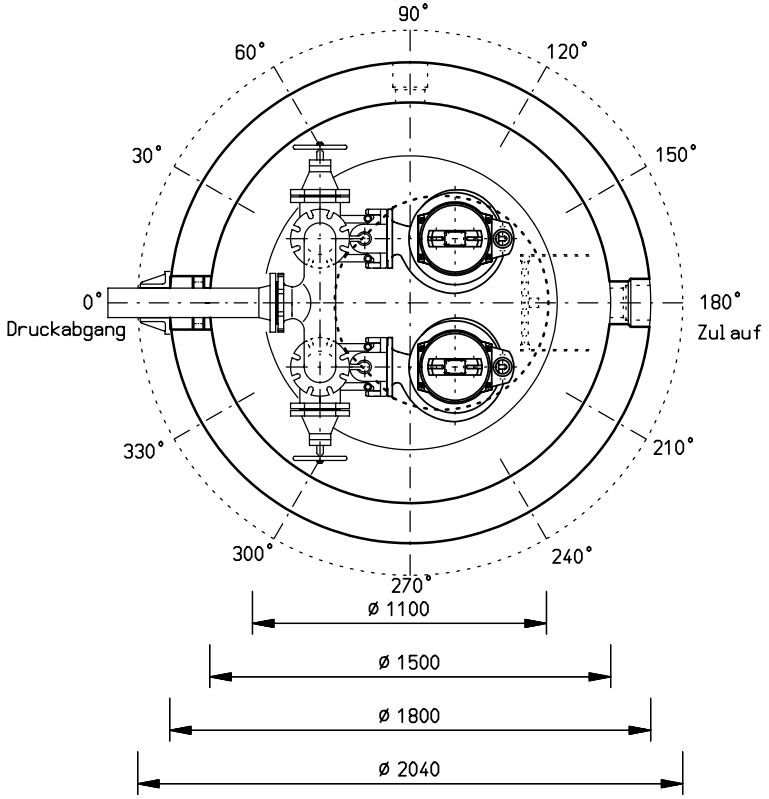


| | | | |
|---|---|---|---|
| Datum : 25.01.2011 | Kordes KLD Wasser- und Abwassersysteme GmbH<br>Möllberger Straße 20<br>32602 Vlotho<br>Telefon 05733 - 9908-0<br>Telefax 05733 - 9908-299 | Änderungsindex<br>Datum / Änderung / Geä. | |
| Gez. : MKU | WASSER IST UNSER ELEMENT Kordes | | |
| Gepr. : | | | |
| Maßstab : 1:20<br>als A4-Kopie unmaßstäblich<br>Änderungen, im Sinne des technischen Fortschrittes, vorbehalten. | Benennung : Pumpstation Baureihe: GARANT<br>Armaturen Doppelanlage D 100-F<br>Schachttyp: KSK 15.2 / Abdeckungen ø 800<br>Einbautiefe ohne Schachtabdeckung: 3,17 m | | Blatt-Nr. : G-2-15_2-100-F_317 |

Für die Zeichnung behalten wir uns die Rechte vor. Ohne unsere vorherige Zustimmung darf Sie weder vervielfältigt oder Dritten zugänglich gemacht werden.
Zuwiderhandlungen verpflichten zu Schadenersatz und können strafrechtliche Folgen haben. Alle Rechte für den Fall der Patenterteilung oder Gebrauchsmustereintragung vorbehalten.